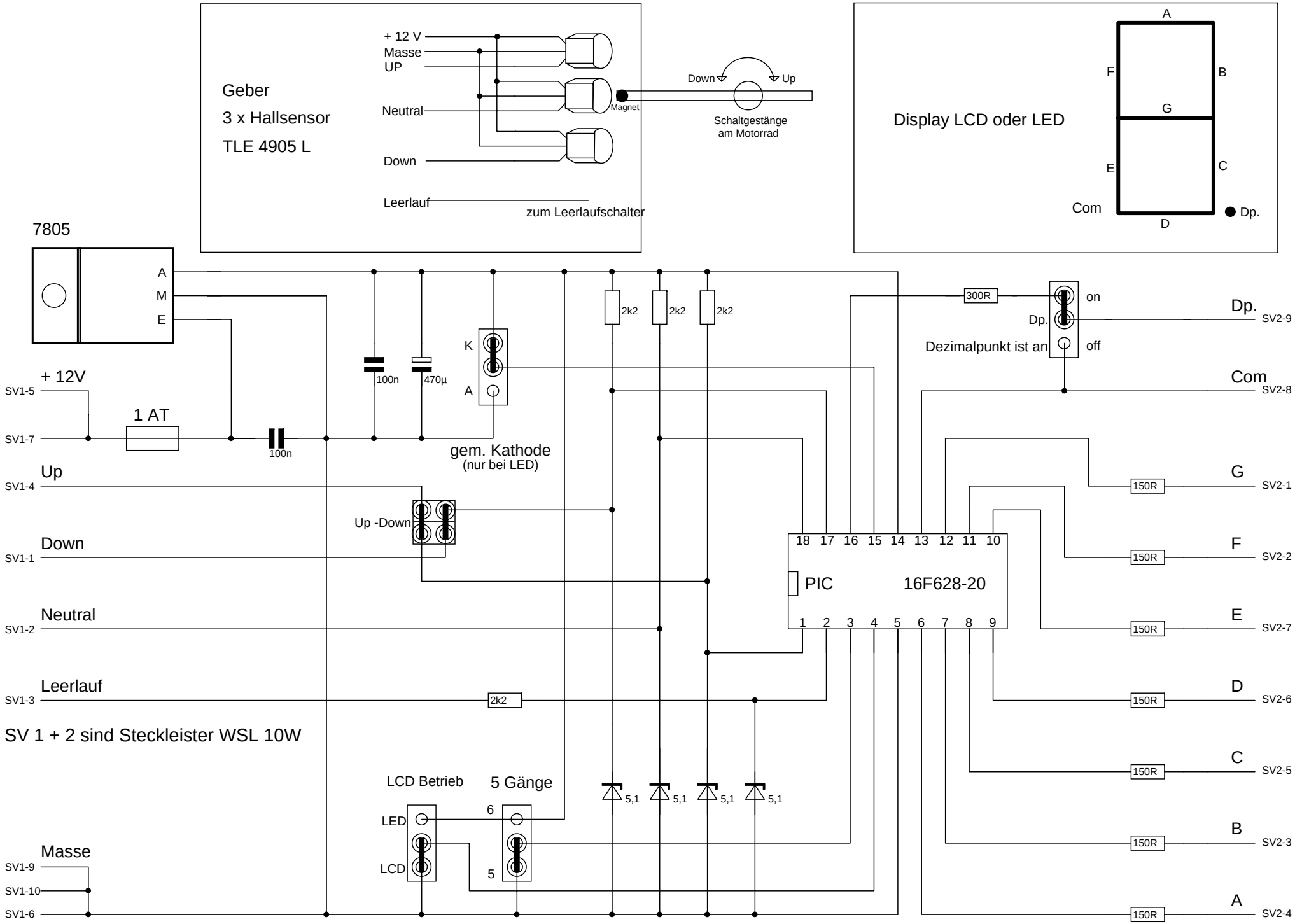

(c) Jörg und Wolfgang Vehlow